MOTOR SPEC	
정격 출력	30 kW
정격 토크	191 N·m
순간 최대 토크	477.5 N·m
최고 회전 속도	1500/2000 min^{-1}
Rotor Inertia	0.04646 kg/m^2
Mounting Method	Flange

CONNECTOR PIN MAP

MS3102A18-3P

FAN 신호	PIN 번호
+	A
−	B

<Fan Cable Connector 접속도>

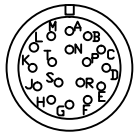

MS3102A20-29P

ENCODER 신호	PIN 번호
GND	G
Vcc	H
BT+	K
BT−	L
FG	N
SD	P
$\overline{SD}$	R
SHIELD	J

<17bit Encoder Connector 접속도>

DETAIL 'SHAFT END'

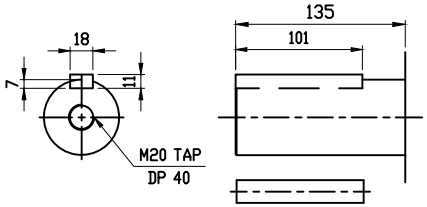

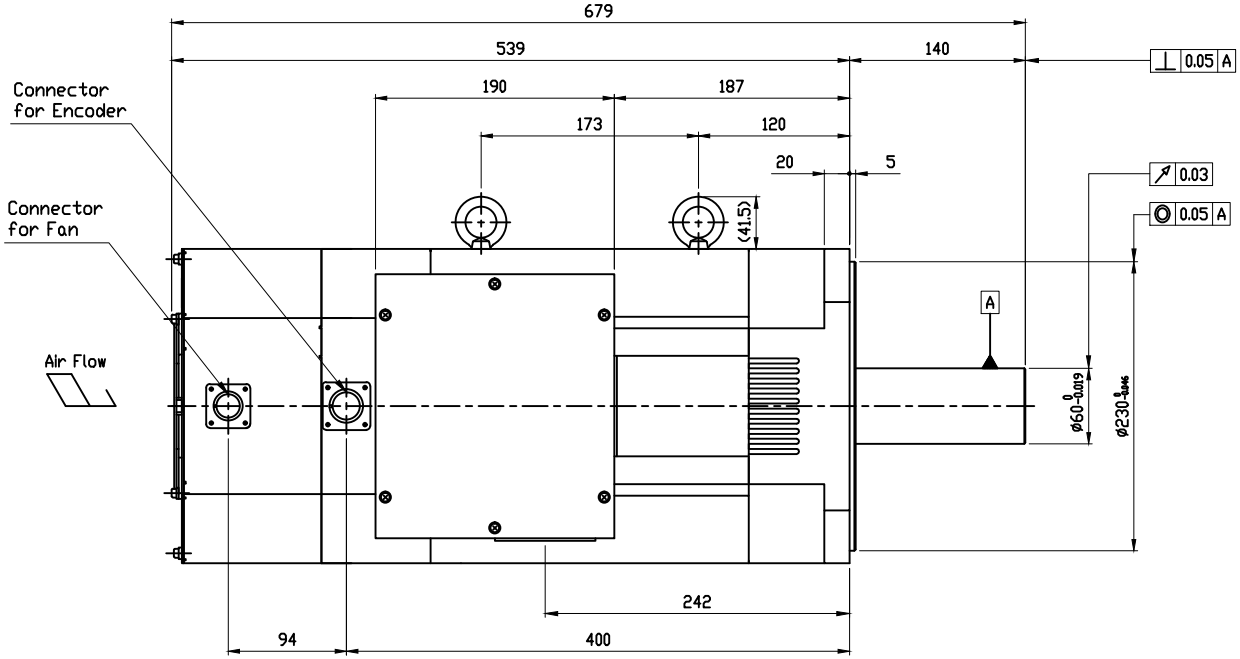

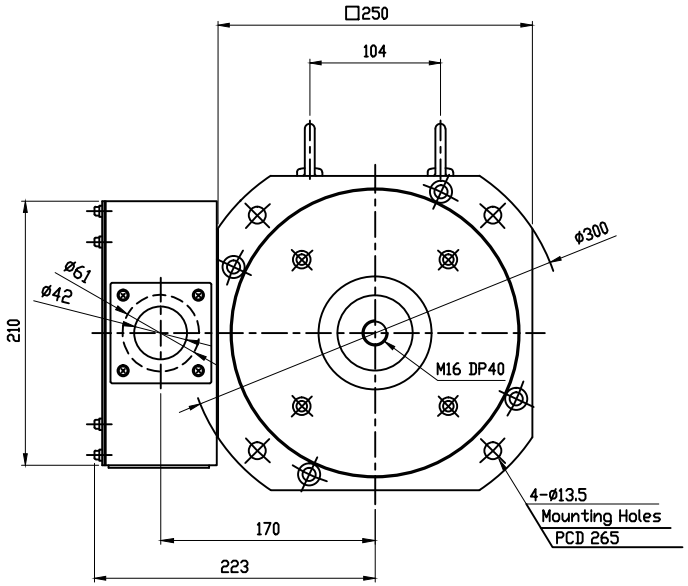

주 기

1. Weight : 100 kg
2. I-Bolt : M10

삼 각 법	단 위	mm	척 도	N/S	명 칭	HMATN300PB00
제 도	설 계	검 도	승 인			
2012.06.28 대리 이정민			2012.06.28 부장 최문석			
HIGEN						N250, 380V