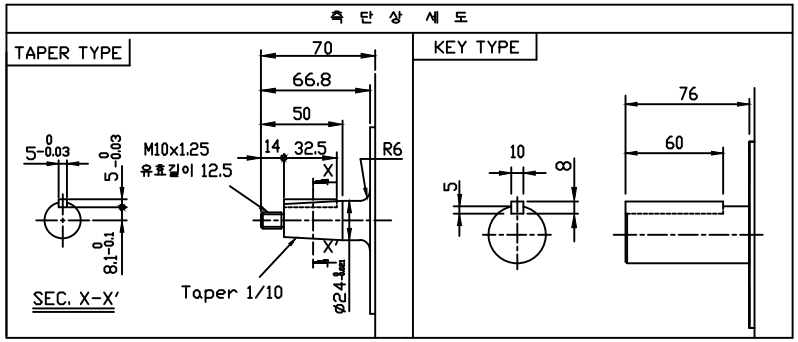

MS3102A22-22P
Motor Cable
Connector 접속도

Lead Wire 상표시	PIN 번호
U	A
V	B
W	C
Ground	D

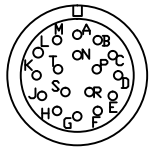

MS3102A20-29P

Encoder Cable
Connector 접속도

선색상	ENCODER 신 호	CONNECTOR PIN 번호
흑색	0 V	G
적색	Vcc	H
갈색	$V_{BATTERY}$	K
갈색/흑색	0 $V_{BATTTERY}$	L
회색	FG	N
청색	SD	P
청색/흑색	$\overline{SD}$	R
-	SHIELD	J

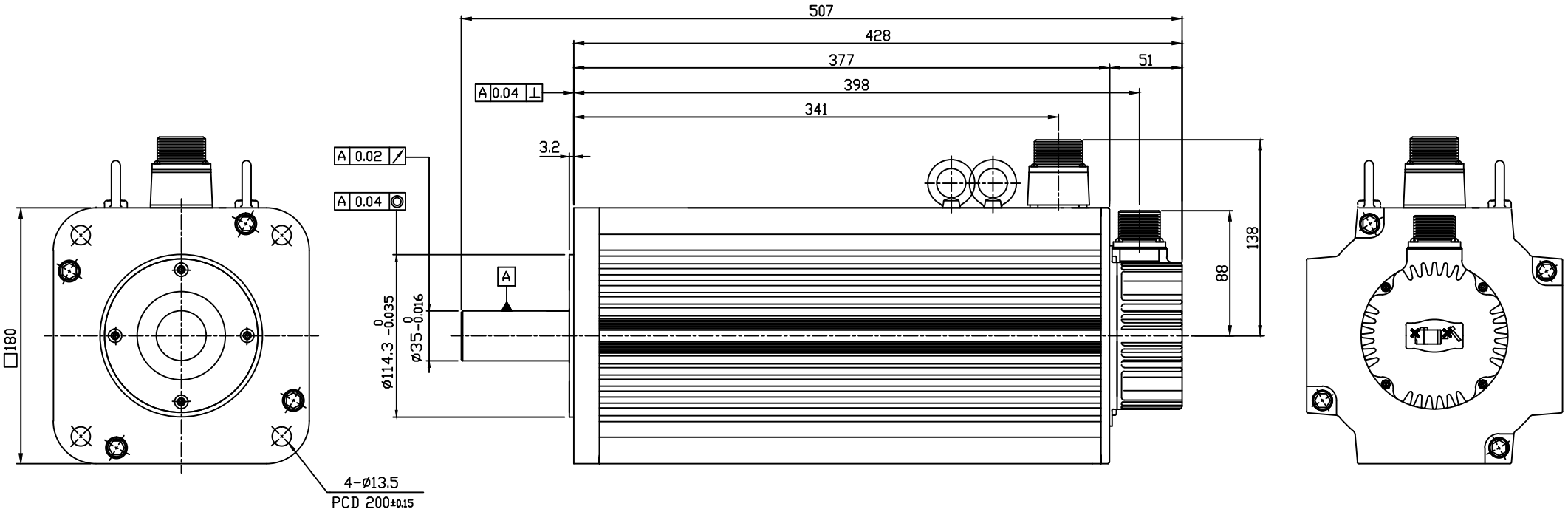

주 기

1. 중량 : 38.3Kg
2. Taper Shaft 일때 전장 치수가 9.2mm 줄어듬.

삼 각 법	단 위	mm	척 도	N/S	명 칭
제 도	설 계	검 도	승 인		
					도 번

HIGEN

FMAKF50-PB00

F180(표준 TYPE)