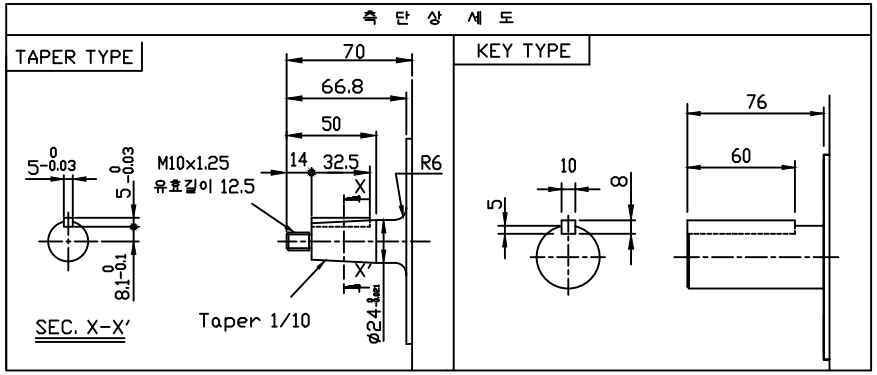

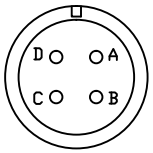

MS3102A22-22P
Motor Cable
Connector 접속도

Lead Wire 상표시	PIN 번호
U	A
V	B
W	C
Ground	D

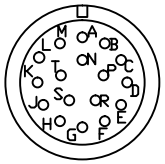

MS3102A20-29P

Encoder Cable
Connector 접속도

ENCODER 신 호	CONNECTOR PIN 번호
0 V	G
Vcc	H
$V_{BATTERY}$	K
0 $V_{BATTTERY}$	L
FG	N
SD	P
$\overline{SD}$	R
SHIELD	J

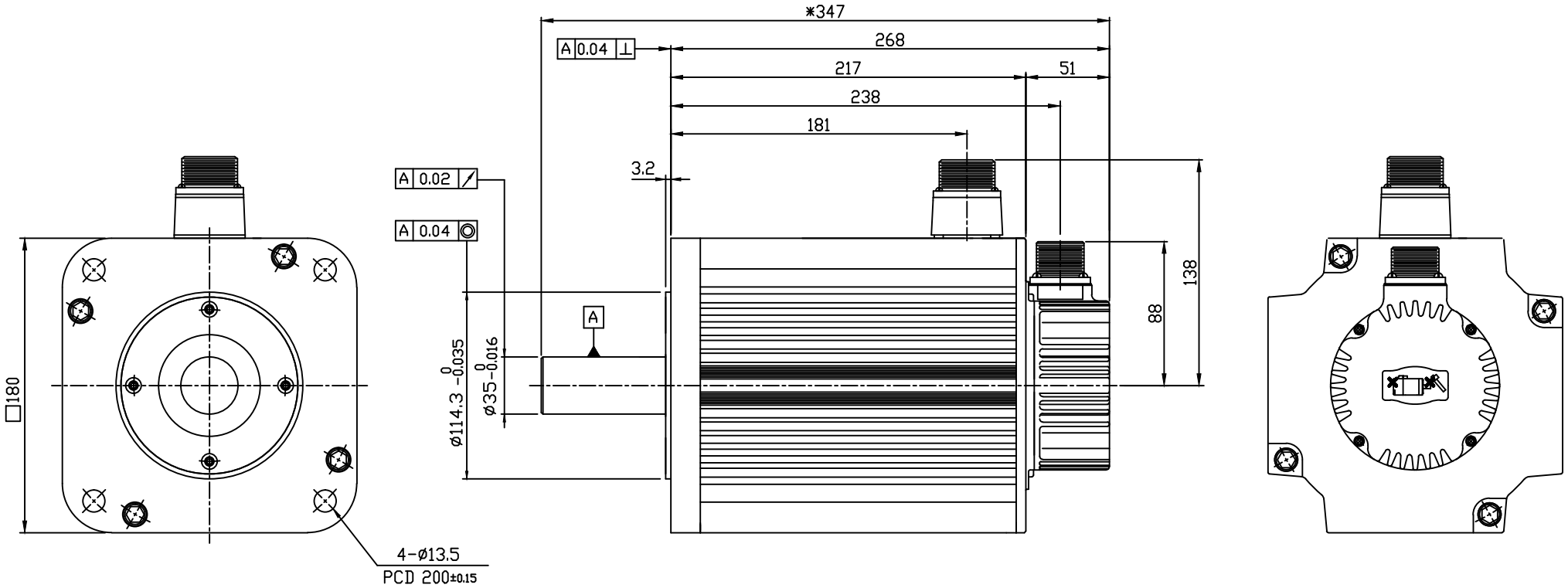

주 기

1. Taper Shaft 일때 *치수가 9.2mm 줄어듬.
2. 중량 : 17.2Kg

삼 각 법	단 위	mm	척 도	N/S	명 칭	FMAKF22-PB00
제 도	설 계	검 도	승 인			F180(표준 TYPE)
HIGEN					도 번	